4" SD / 4" SDM

PODWYŻSZONA ODPORNOŚĆ NA PIASEK

Wielostopniowe pompy głębinowe o średnicy 98 mm, z podwyższoną odpornością na piasek, przeznaczone do instalacji w studniach o średnicy minimum 4 cale.

Wszystkie pompy z serii SD posiadają atest higieniczny PZH. Pompy z serii 4SD/4SDM są dostępne z silnikami IBO oraz włoskimi IBO ITALY w wersjach 400V~3 /50Hz oraz 230V / 50Hz. Efekt podwyższonej odporności na piasek osiągnięto dzięki zastosowaniu „wirników pływających" oraz doborowi materiałów odpornych na zużycie: mosiężny króciec tłoczny i ssący, obudowa, wał oraz siatka filtrująca wykonane ze stali nierdzewnej AISI 304 / oraz wirniki z wysokiej jakości tworzywa. Pompy z silnikami 230 V ~ / 50 Hz wyposażone zostały w puszkę rozruchową z wbudowanym kondensatorem i zabezpieczeniem nadprądowym. Pompy z silnikami od 0,75 kW do 2,2 kW dostępne są z 1,5 m lub z 20 metrowym kablem. Pompy 4SD 2/12 posiadają 20m przewód elektryczny.

Pompy z silnikami 3kW oraz 4kW posiadają przewód elektryczny o długości 2m. Pompy z silnikami 5,5kW oraz z 7,5kW posiadają przewód o długości 3m. Na życzenie klienta istnieje możliwość przedłużenia kabla o dowolną długość. Pompy z serii 4SD marki IBO jako pierwsze na rynku zyskały przydomek antypiaskowe. W dalszym ciągu jako jedne z niewielu na rynku posiadają konstrukcje o tak wysokiej odporności na piasek. Maksymalna zawartość piachu w wodzie wynosi do 5%.

Zastosowanie:
Zaopatrywanie domów jednorodzinnych oraz gospodarstw rolnych w wodę z ujęć głębinowych. Nawadnianie ogrodów i sadów. Odwodnienia terenów. Instalacje wodociągowe. Przemysł.

Warunki pracy:
- Maksymalna temperatura cieczy 35°C
- Maksymalna temperatura otoczenia 35°C
- Klasa izolacji B / F
- Tryb pracy – ciągły
- Bezpieczeństwo – IP68

Materiały:
- Króciec ssący/tłoczny: mosiądz
- Obudowa: stal nierdzewna AISI 304
- Wał i rotor: stal nierdzewna AISI 304
- Wirnik: noryl
- Dyfuzor: noryl
- Dławica mechaniczna: Ceramika/Sic/NBR
- Silnik: chłodzony olejem
- Prędkość obrotowa silnika: 2850RMP

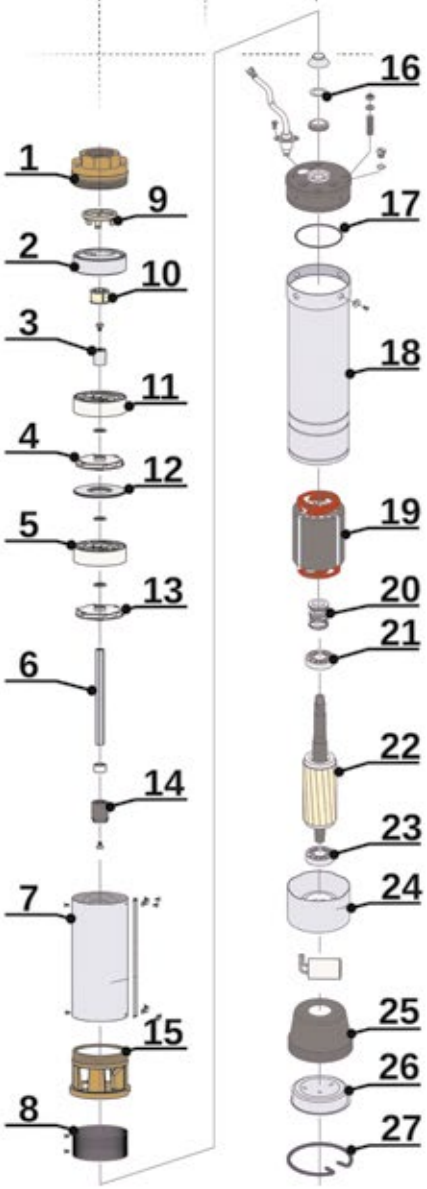

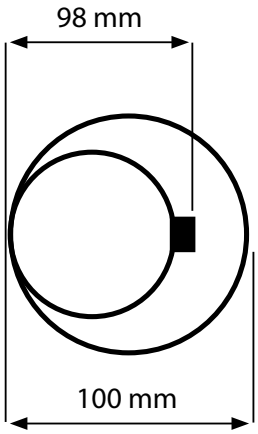

w zależności od partii wykonania wymiary mogą się różnić od podanych w tabeli

PARAMETRY

Nazwa	Podnoszenie (m)	Wydajność (l/min)	Moc silnika (kW)	Zasilanie (V)	Pobór prądu (A)	Króciec (cale)	Wymiary śr/wys (mm)	Waga (kg)
4 SD 2/12	85	80	0,75	230	6,3	1¼	98/930	16
4 SD 3/14	103	94	1,1	230/400	8,5/4,0	1½	98/1050	17
4 SD 3/18	135	94	1,5	230/400	10,5/5,0	1½	98/1260	19
4SD 4/14	102	120	1,1	230/400	8,5/4,0	1½	98/1010	14,7
4SD 4/18	131	120	1,5	230/400	10,5/5,0	1½	98/1210	17,5
4 SD 6/10	74	162	1,5	230/400	10,5/5,0	2	98/1100	18
4 SD 6/14	103	162	2,2	230/400	15,5/6,3	2	98/1340	21
4 SD 6/20	148	162	3	400	7,2	2	98/1580	23
4SD 7/12	76	200	1,5	230/400	10,5/5,1	2	98/1150	16,5
4SD 7/17	107	200	2,2	230/400	15,5/6,3	2	98/1435	21,5
4SD 7/23	145	200	3	400	7,20	2	98/1740	27,5
4 SD 8/15	100	250	3	400	7,2	2	98/1640	23
4 SD 8/20	135	250	4	400	9,2	2	98/1970	30
4 SD 8/25	169	250	5,5	400	12,9	2	98/2430	35
4 SD 10/13	72	360	3	400	7,2	2	98/1650	26
4 SD 10/17	94	360	4	400	9,2	2	98/2010	31
4 SD 10/22	121	360	5,5	400	12,9	2	98/2460	38
4SD 12/16	98	300	3	400	7,20	2	98/1760	26,9
4SD 12/20	123	300	4	400	9,20	2	98/2115	32
4SD 12/26	159	300	5,5	400	12,90	2	98/2545	38,5
4SD 14/16	95	415	4	400	9,20	2	98/2095	32
4SD 14/20	118	415	5,5	400	12,90	2	98/2450	37,9
4SD 14/25	149	415	7,5	400	18,50	2	98/2950	44,5
4 SD 16/14	75	435	4	400	9,2	2	98/1800	30
4 SD 16/18	99	435	5,5	400	12,9	2	98/2250	37
4 SD 16/28	153	435	7,5	400	18,5	2	98/3000	47
4SD 20/15	90	500	4	400	9,2	2	98/2120	29
4SD 20/20	125	500	5,5	400	12,9	2	98/2360	37
4SD 20/25	150	500	7,5	400	18,5	2	98/2840	46

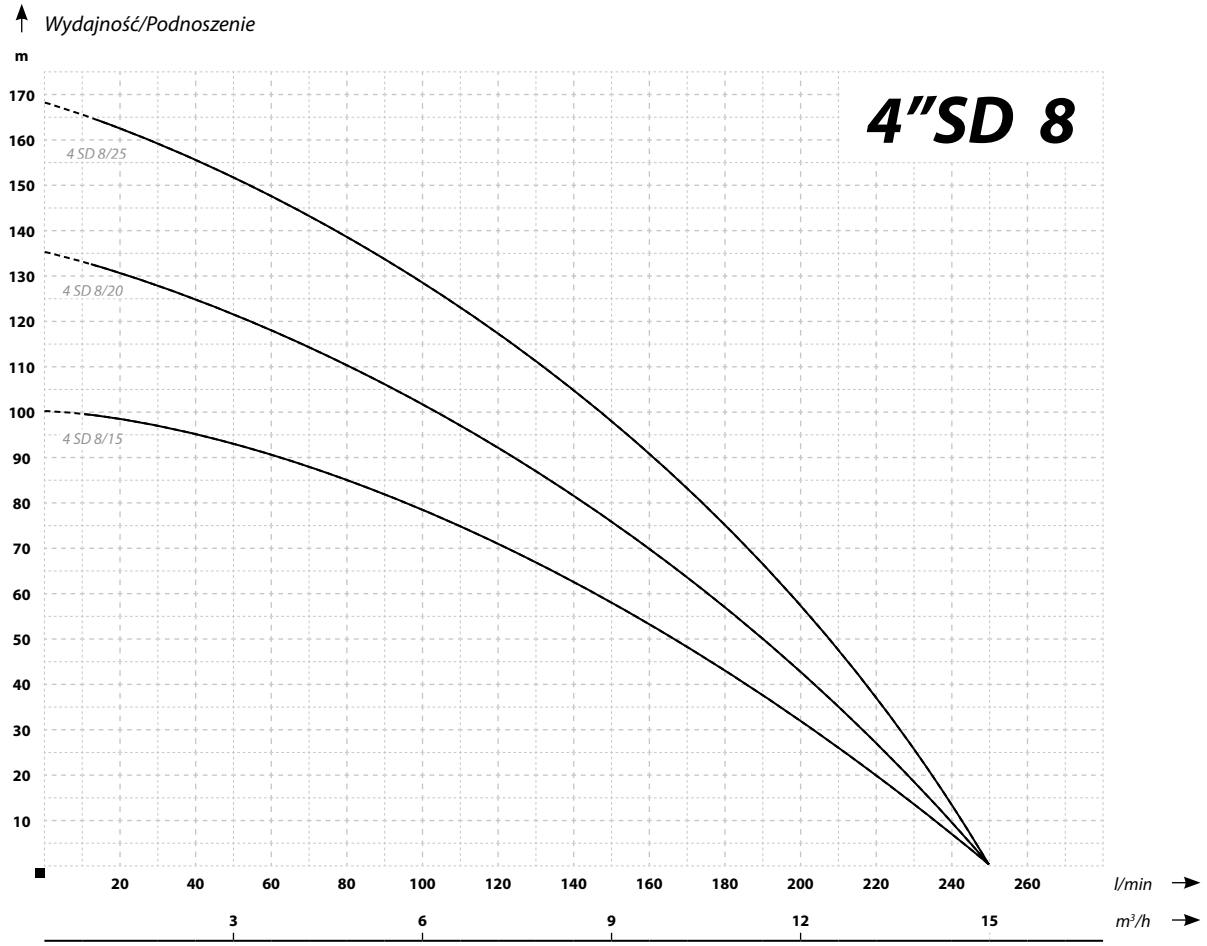
Wydajność/Podnoszenie
m
4"SD 8
4 SD 8/25
4 SD 8/20
4 SD 8/15
170
160
150
140
130
120
110
100
90
80
70
60
50
40
30
20
10
20 40 60 80 100 120 140 160 180 200 220 240 260
l/min
3 6 9 12 15
m³/h

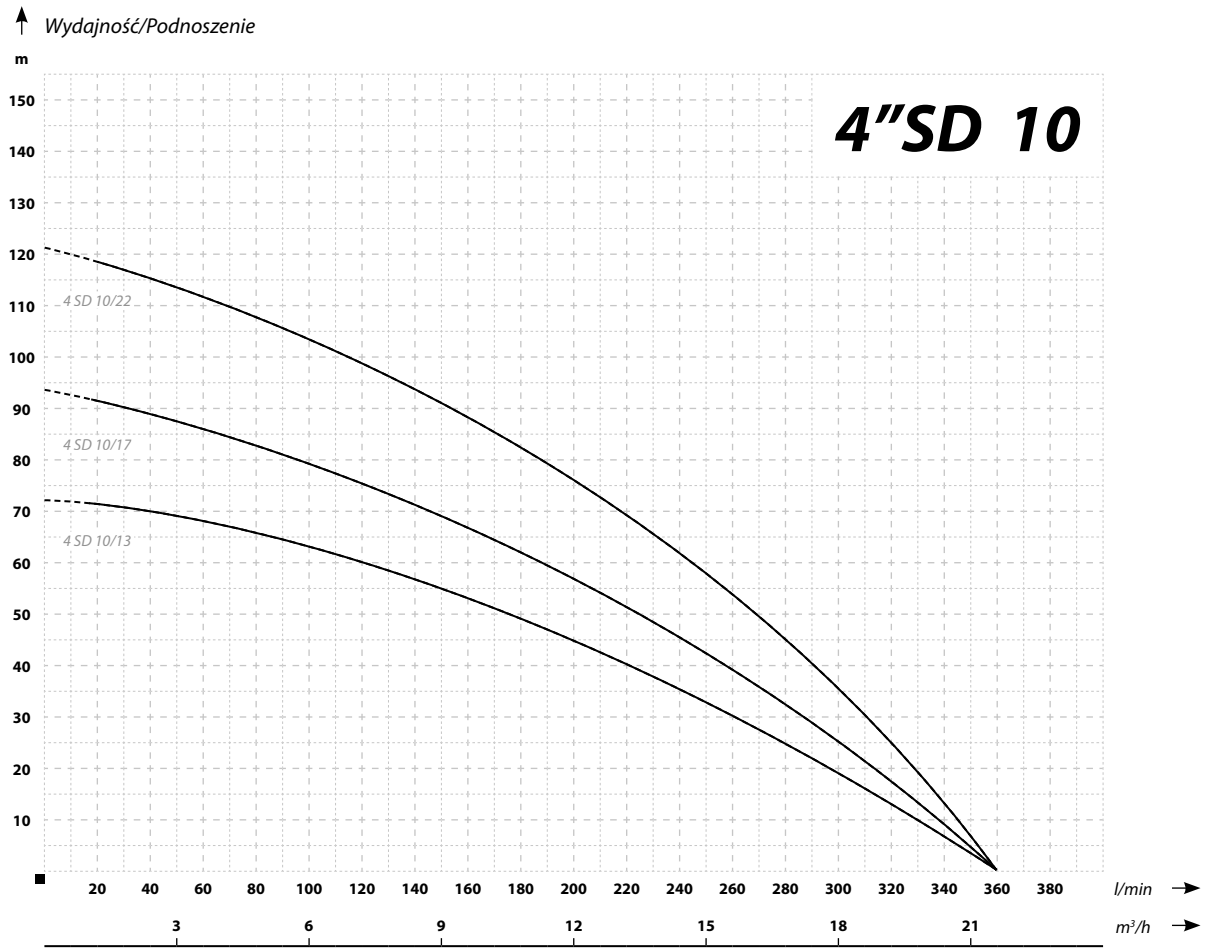
Wydajność/Podnoszenie
m
4"SD 10
4 SD 10/22
4 SD 10/17
4 SD 10/13
150
140
130
120
110
100
90
80
70
60
50
40
30
20
10
20 40 60 80 100 120 140 160 180 200 220 240 260 280 300 320 340 360 380
l/min
3 6 9 12 15 18 21
m³/h